DOSIFICADOR DE JABÓN

COD. 03024.S

Dosificador de jabón líquido

· Dosificador de jabón líquido de accionamiento manual mediante pulsador.
· Diseñado para adosar a pared dejando el anclaje oculto.
· Tapón de seguridad antirrobo.
· Durabilidad y facilidad de limpieza.

COMPONENTES Y CARACTERÍSTICAS TÉCNICAS

· Fabricado en acero inoxidable AISI 304 satinado.
· Dimensiones: 200 mm alto y Ø 63 mm .
· Capacidad: 300 ml.
· Fijaciones a pared ocultas. Distancia entre fijaciones a pared: 110 mm.
· Mantenimiento: el acero inoxidable requiere mantenimiento pues la suciedad con el tiempo puede llegar a comerse el cromo del acero inoxidable AISI 304. Recomendamos una limpieza mensual con nuestro producto especializado.

TEXTO SUGERIDO PARA PRESCRIPCIÓN

Dispensador de jabón líquido NOFER o equivalente, en acero inoxidable AISI 304, de accionamiento manual, para adosar a pared con anclaje oculto. Dimensiones: 200 mm alto x Ø 63 mm.

ESQUEMA DIMENSIONAL

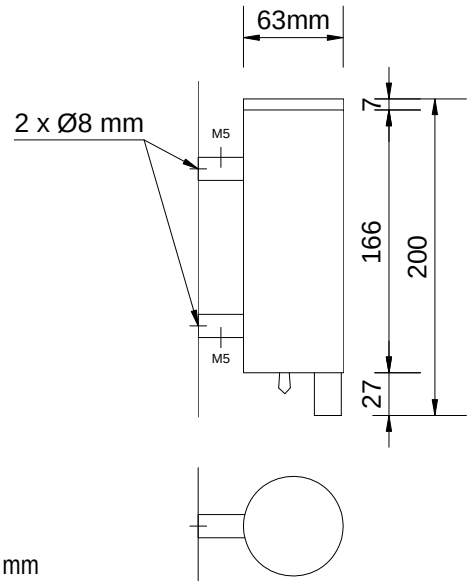

Dimensiones en mm

DICOHOTEL
T +34 938869318
F +34 938893734
info@dicohotel.com
www.dicohotel.com